BALTIC:LED 3.0

Przewagi / Advantages

- skuteczność świetlna 125lm/W
  luminous efficacy up to 125lm/W
- markowy zasilacz
  branded power source
- oprawa hermetyczna IP66
  IP66 – rated luminaire
- odporność mechaniczna IK08
  IK08 - impact protection
- prosty montaż
  easy installation

IP66 230V F CE IK08

Baltic:LED 3.0 Medium

Kod produktu Product code	P	lm	K	Ra	IP		kg
BAL3-MEDIUM-NW	36	4500	4000K	>80	66	120°	1,8 kg

Baltic:LED 3.0 Plus

Kod produktu Product code	P	lm	K	Ra	IP		kg
BAL3-PLUS-NW	48	6000	4000K	>80	66	120°	2,0 kg

Wymiarowanie / Dimensions

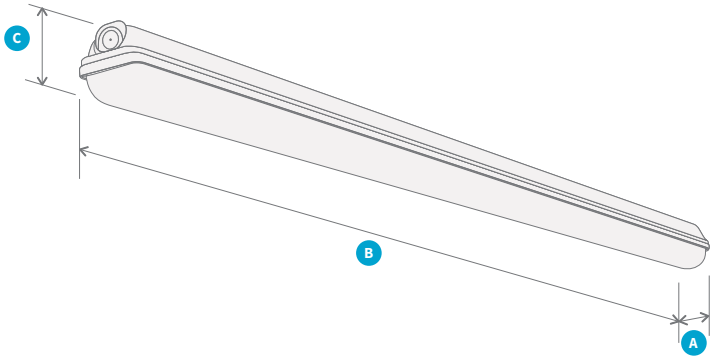

Kod produktu Product code	A	B	C
BAL3-MEDIUM	85	1263	87
BAL3-PLUS	85	1563	87

Ilość w przesyłce Shipping quantity		
BAL3-MEDIUM	10	80[1]
BAL3-PLUS	10	80[2]

Rozmiar palety /
Pallet size
1 - 130x80
2 - 160x80

Montaż / Mounting

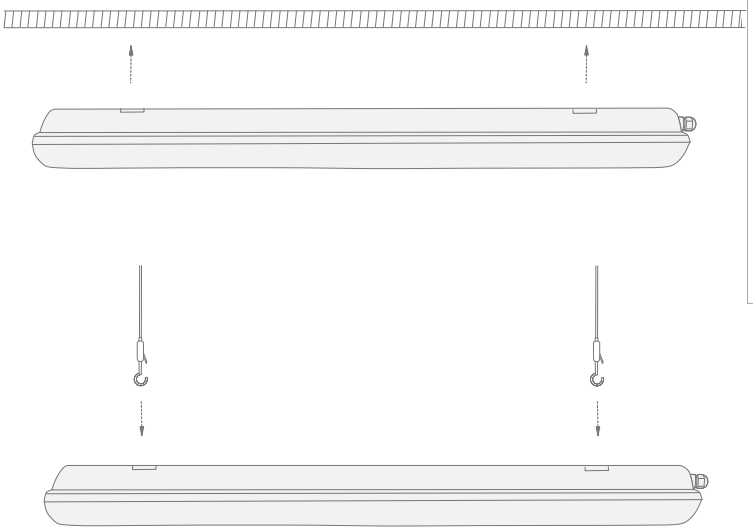

montaż natynkowy
surface mounting

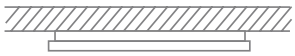

zwieszana
suspended

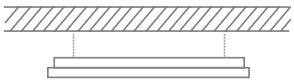

Obszar oświetlenia / Lighting area

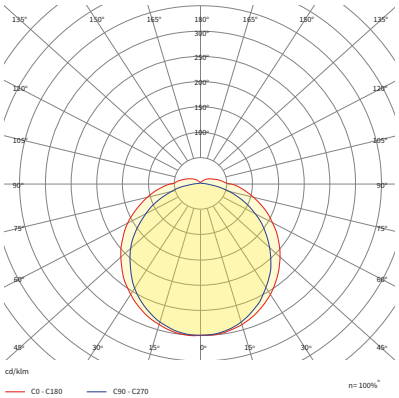

Dostępne konfiguracje / Available configurations

BAL3-MEDIUM
BAL3-PLUS

SF 1	**NW** 2	**DM** 3

Rozmiar Size	Medium	Plus
1 **Typ** Model	**SF** Natynkowa Surface	**SS** Zwieszana Suspended
2 **Temp. barwowa** Colour temp.	**NW** 4000K	
3 **Dyfuzor** Diffuser	**DM** Milk	