INDUSTRIAL GRP LED 6.1

Zalety

- Wysoka skuteczność świetlna do 187Lm/W
- Wysoka szczelność IP66
- Szybki i prosty montaż
- Markowe komponenty
- Gwarancja do 10 lat
- Wysoki zakres temperatury pracy



IP66 **IK**08

INDUSTRIAL GRP LED 6.1 1

	P			Ra	IP		
ING6ST.11.019.8A4000	19	3350 - 3400	4000K	>80	IP66	110°X105°	2kg
ING6ST.11.019.8A5000	19	3400 - 3450	5000K	>80	IP66	110°X105°	2kg
ING6ST.11.023.8A4000	23	4100 - 4200	4000K	>80	IP66	110°X105°	2kg
ING6ST.11.023.8A5000	23	4150 - 4250	5000K	>80	IP66	110°X105°	2kg
ING6ST.11.031.8A4000	31	5600 - 5700	4000K	>80	IP66	110°X105°	2kg
ING6ST.11.031.8A5000	31	5650 - 5750	5000K	>80	IP66	110°X105°	2kg
ING6ST.11.040.8A4000	40	7150 - 7300	4000K	>80	IP66	110°X105°	2kg
ING6ST.11.040.8A5000	40	7200 - 7350	5000K	>80	IP66	110°X105°	2kg

Aby poznać dokładne parametry światła dla wybranego kąta wiązki, należy skorzystać z plików fotometrycznych dla określonego kąta wiązki.
Link do pobrania:LDT_LUXON_LED.zip

ING6ST.11.057.8A4000	57	9900 - 10100	4000K	>80	IP66	110°X105°	2kg
ING6ST.11.057.8A5000	57	9950 - 10150	5000K	>80	IP66	110°X105°	2kg

INDUSTRIAL GRP LED 6.1 2

	P	lm	K	Ra	IP		KG
ING6ST.21.043.8A4000	43	7850 - 8000	4000K	>80	IP66	110°X105°	2,4kg
ING6ST.21.043.8A5000	43	7900 - 8050	5000K	>80	IP66	110°X105°	2,4kg
ING6ST.21.056.8A4000	56	10200 - 10400	4000K	>80	IP66	110°X105°	2,4kg
ING6ST.21.056.8A5000	56	10250 - 10450	5000K	>80	IP66	110°X105°	2,4kg
ING6ST.21.071.8A4000	71	12500 - 12750	4000K	>80	IP66	110°X105°	2,4kg
ING6ST.21.071.8A5000	71	12550 - 12800	5000K	>80	IP66	110°X105°	2,4kg
ING6ST.21.092.8A4000	92	15600 - 15900	4000K	>80	IP66	110°X105°	2,4kg
ING6ST.21.092.8A5000	92	15650 - 15950	5000K	>80	IP66	110°X105°	2,4kg

***W zależności od zastosowanej soczewki, wartość strumienia świetlnego może się różnić, dlatego w tabeli mogą być podane zakresy strumienia świetlnego dla danej wersji mocy, służące celom poglądowym.**

Aby poznać dokładne parametry światła dla wybranego kąta wiązki, należy skorzystać z plików fotometrycznych dla określonego kąta wiązki.
Link do pobrania:LDT_LUXON_LED.zip

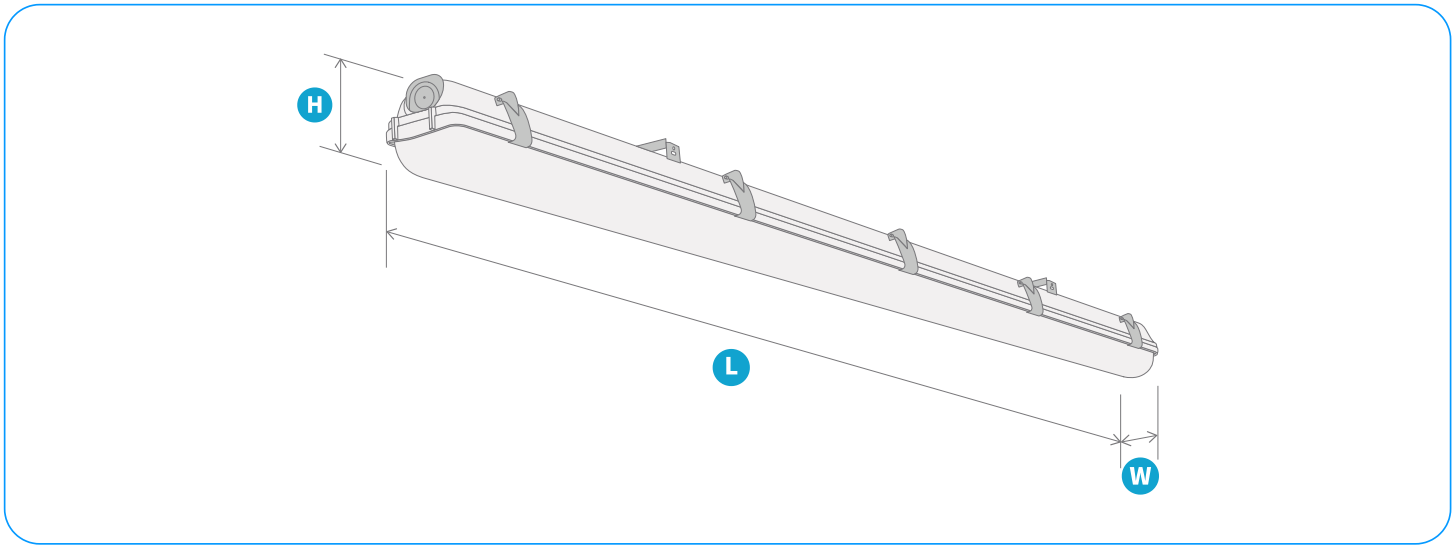

		H	W	L
STANDARD DALI	ING6ST.1	84 84	97 97	1277 1277
STANDARD DALI	ING6ST.2	84 84	97 97	1573 1573

Montaż



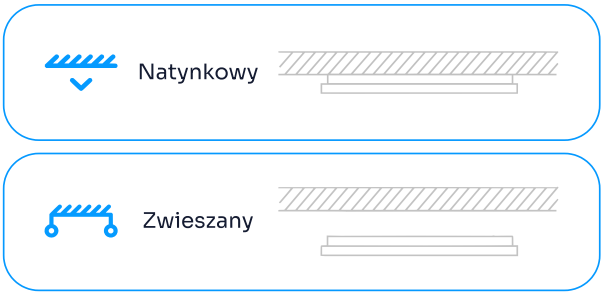

Aby poznać dokładne parametry światła dla wybranego kąta wiązki, należy skorzystać z plików fotometrycznych dla określonego kąta wiązki.
Link do pobrania:LDT_LUXON_LED.zip

Natężenie światła

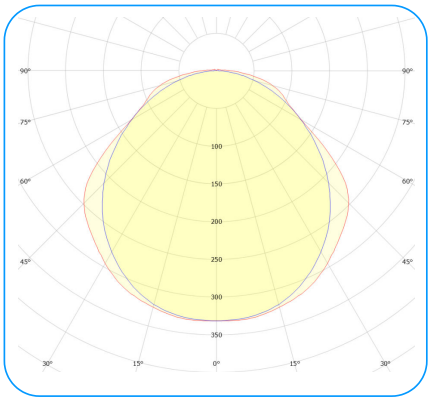

110°X105°

Dostępne konfiguracje

Rodzina	Wersja mocowa	Wersja	Moc [W]	CRI	Typ diody	CCT [K]	Materiał soczewki	Materiał dyfuzora	Kąt rozsyłu	Sterowanie	Temperatura pracy	Gwarancja	Modyfikacje
ING6ST INDUSTRIAL GRP LED 6.1	1 1	1 LIft 1	019 19W	8 >80	A Midpower	4000 4000K	0 Brak soczewki	P11 Dyfuzor PMMA transparentny	110105 110°x105°	00 On/Off	2540 -25°C÷40°C	05Y 5 Lat	0000 Brak
	2 2		023 23W			5000 5000K		P21 Dyfuzor PC transparentny		D0 DALI	2545 -25°C÷45°C	08Y 8 Lat	E001 Wersja przelotowa
			031 31W								2550 -25°C÷50°C	10Y 10 Lat	E010 Szybkozłącze
			040 40W								3545 -35°C÷45°C		
			043 43W								3550 -35°C÷50°C		
			056 56W								3555 -35°C÷55°C		
			057 57W										
			071 71W										
			092 92W										

Aby poznać dokładne parametry światła dla wybranego kąta wiązki, należy skorzystać z plików fotometrycznych dla określonego kąta wiązki.
Link do pobrania:LDT_LUXON_LED.zip

Przykładowy kod produktu

ING6ST.11.019.8A4000.0P21.110105.00.2550.05Y.0000

Galeria zdjęć











Aby poznać dokładne parametry światła dla wybranego kąta wiązki, należy skorzystać z plików fotometrycznych dla określonego kąta wiązki.
Link do pobrania:LDT_LUXON_LED.zip