Industrial GRP LED 6.1

v: 25.11.2026

INSTRUKCJA MONTAŻU | INSTALLATION INSTRUCTIONS | MONTAGEANLEITUNG

i

Źródło światła zastosowane w tej oprawie oświetleniowej powinno być wymieniane wyłącznie przez producenta lub jego przedstawiciela serwisowego, lub podobnie wykwalifikowaną osobę.
The light source used in this luminaire should be replaced only by the manufacturer or his service representative, or a similarly qualified person.
Die in dieser Leuchte verwendete Lichtquelle sollte nur vom Hersteller oder seinem Servicemitarbeiter oder einer ähnlich qualifizierten Person ausgetauscht werden.

D

Do stosowania w środowiskach, w których można spodziewać się w kumulacji przewodzącego pyłu.
For use in environments where conductive dust can be expected to accumulate.
Zur Verwendung in Umgebungen, in denen sich leitfähiger Staub ansammeln kann.

	ING6ST.11	ING6ST.21
H [mm]	84	84
L [mm]	1277	1573
W [mm]	97	97
Masa Weight Gewicht	2kg	2,4kg

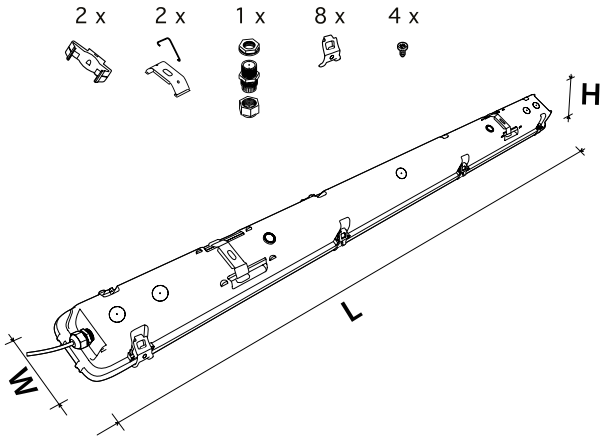

	Temperatura pracy oprawy (Ta) [°C] Luminaire operating temperature (Ta) [°C] Betriebstemperatur der Leuchte (Ta) [°C]		Max. liczba opraw dla MCB B10 / B16 Max. number of luminaires for MCB B10 / B16 Max. Anzahl der Leuchten für LS-Schalter B10 / B16			
	Ta standard	Ta PRO	Standard	(DALI)	[DALI PRO/ 8/10Y]	[PRO/ 8/10Y]
ING6ST.11 – 19 W, 23 W	-25…+50°C	-35…+55°C	22/34	(21/33)	[21/36]	[20/32]
ING6ST.11 – 31 W	-25…+45°C	-35…+55°C	21/34	(21/33)	[21/36]	[20/32]
ING6ST.11 – 40 W	-25…+45°C	-35…+55°C	22/34	(15/24)	[21/36]	[20/32]
ING6ST.11 – 57 W	-25…+40°C	-35…+45°C	11/18	(15/24)	[21/36]	[20/32]
ING6ST.21 – 43 W	-25…+45°C	-35…+55°C	11/18	(13/22)	[21/36]	[20/32]
ING6ST.21 – 56 W	-25…+40°C	-35…+50°C	10/17	(13/22)	[21/36]	[20/32]
ING6ST.21 – 71 W	-25…+40°C	-35…+45°C	10/17	(21/36)	[21/36]	[20/32]
ING6ST.21 – 92 W	-25…+40°C		10/17	(23/36)		

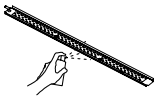

Sprężone Powietrze
Compressed air
Druckluft

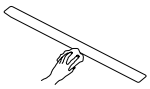

Miękka ściereczka
Soft cloth
Weiches Tuch

Firma Luxon zastrzega sobie prawo do wprowadzania zmian konstrukcyjnych.

Luxon reserves the right to make construction changes.

Luxon behält sich das Recht vor, Konstruktionsänderungen vorzunehmen.

1

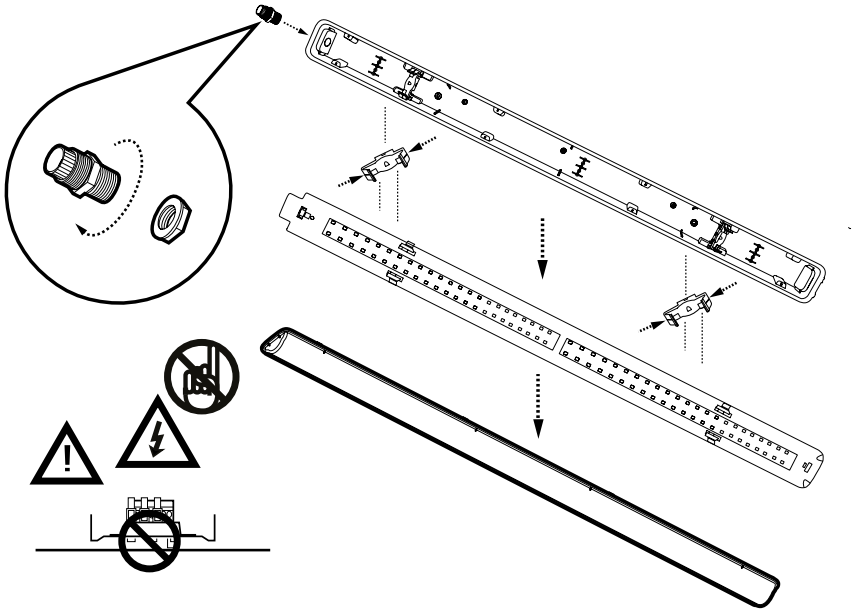

! UMIEŚĆ PŁYTKĘ NA KLIPSACH
PLACE THE PLATE ON CLIPS
PLATZIEREN SIE DIE PLATTE AUF CLIPS

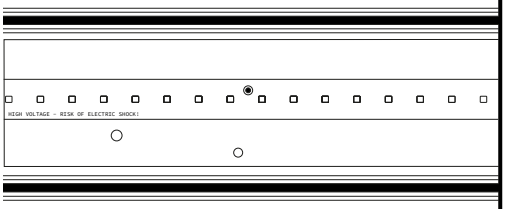

IP66!

ZAKRYJ USZCZELKĘ
COVER THE SEAL
ABDECKUNG DES SIEGELS

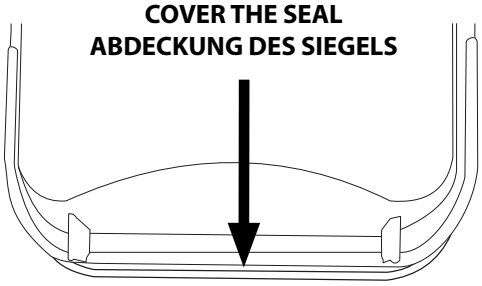

Yellow/Green Żółty/Zielony Gelb / Grün | N Blue/Niebieski/Blau | L1 Brown/Brązowy/Braun | L2 Grey/Szary/Grau | L3 Black/Czarny/Schwarz

IP66 | 50/60 Hz | 230 V

MADE IN EU

2

Przed przystąpieniem do montażu, bezwzględnie odłączyć zasilanie w obwodzie!
Disconnect circuit from mains before any installation attempts!
Trennen Sie die Leuchte vom Stromnetz, bevor Sie mit der Installation beginnen!

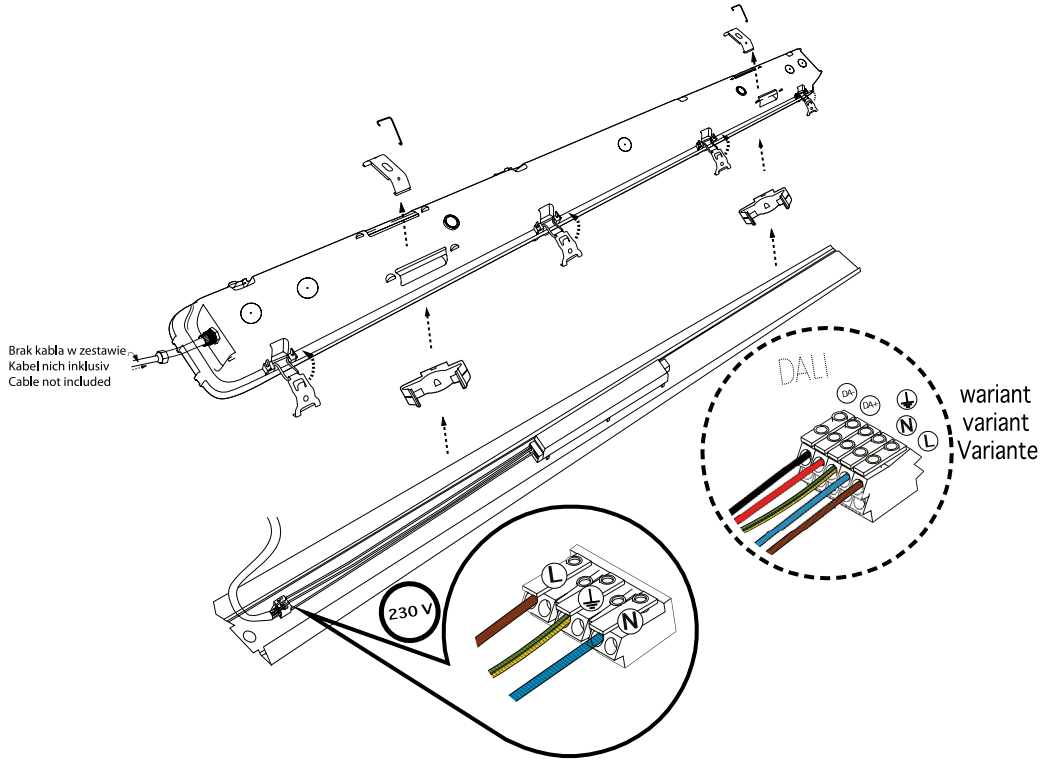

3

Przed przystąpieniem do montażu, bezwzględnie odłączyć zasilanie w obwodzie!
Disconnect circuit from mains before any installation attempts!
Trennen Sie die Leuchte vom Stromnetz, bevor Sie mit der Installation beginnen!

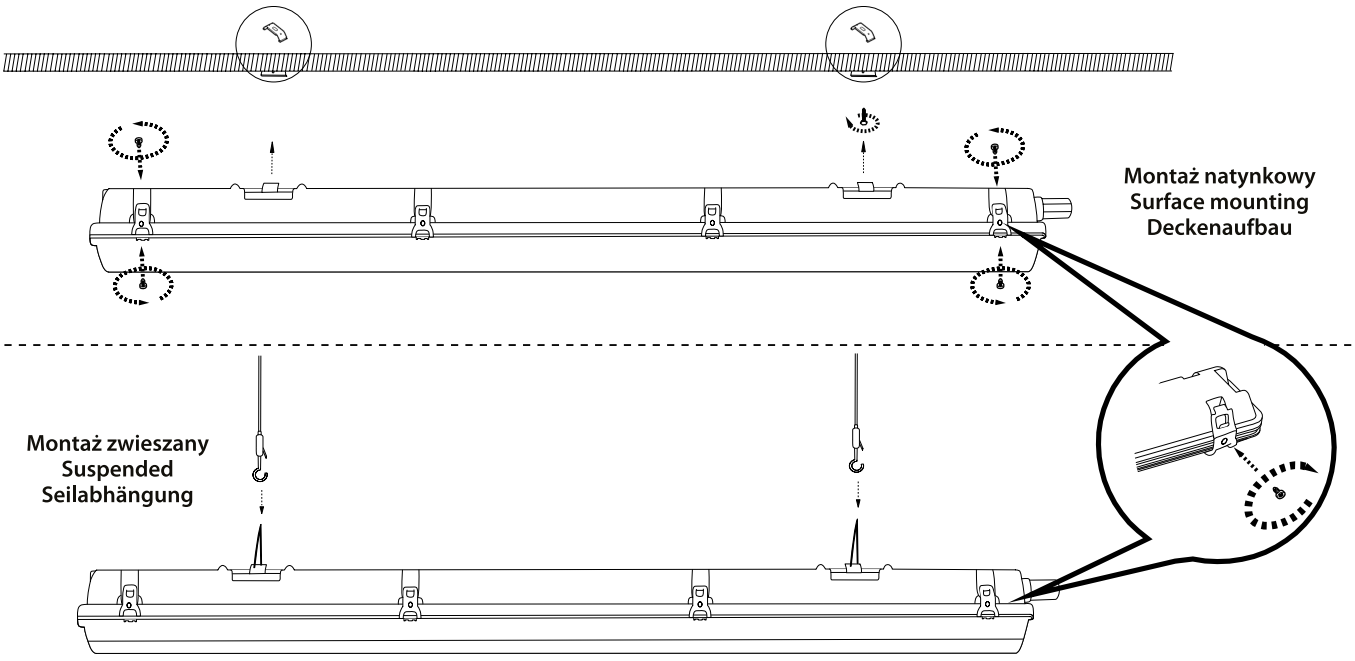

Luxon Sp. z o.o.
ul. Kwiatowa 45
55-330 Krępice, Poland

tel.: +48 71 733 60 50
www.luxon.pl

4

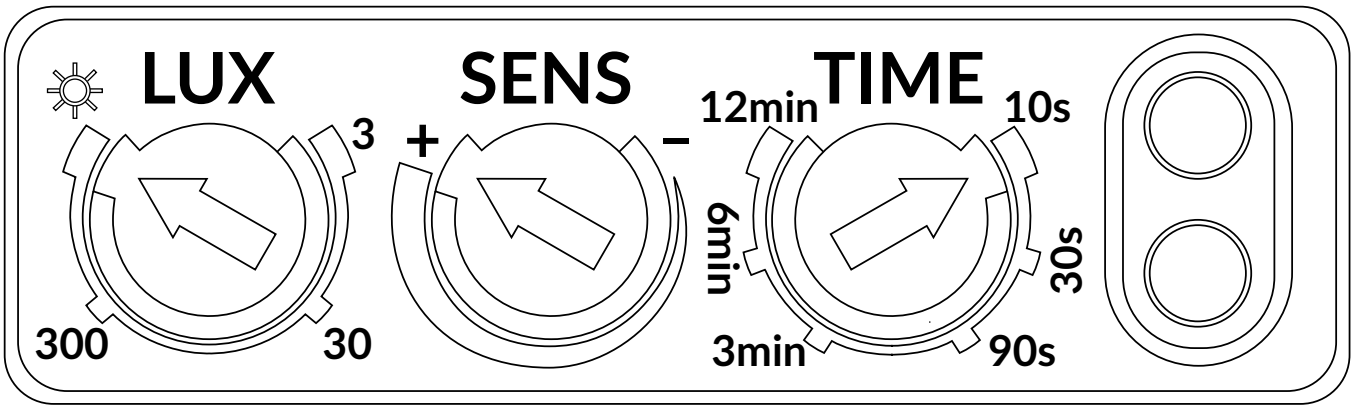

ZAKRES CZUJNIKA ŚWIATŁA
LIGHT SENSOR RANGE
LICHTSENSORBEREICH

ZASIĘG DETEKCJI
DETECTION RANGE
ERKENNUNGSBEREICH

CZAS PODTRZYMANIA
BACKUP TIME
SICHERUNGSZEIT

Kąt detekcji **Detection angle** **Erfassungswinkel**	**360 °/ 180 °**
Zasięg detekcji **Detection range** **Erkennungsbereich**	Zamontowany na ścianie/ Mounted on the wall/ An der Wand montiert: **5-15 m** - regulacja/ adjustment/ Steuerung Zamontowany na suficie/ Mounted on the ceiling/ Montiert auf die Decke (detekcja dookólna/ omni-directional detection/ omnidirektionale Erkennung): **2 - 8 m** - regulacja/ adjustment/ Steuerung
Wysokość montażu **Mounting height** **Montagehöhe**	Ściana/ Wall/ Mauer: **1,5 - 3,5 m** Sufit/ Ceiling/ Decke: **2 - 8 m**
Moc transmisji **Transmission power** **Übertragungsleistung**	**<0,2 mW**

Luxon Sp. z o.o.
ul. Kwiatowa 45
55-330 Krępice, Poland

tel.: +48 71 733 60 50
ww.luxon.pl