Cordoba SMART System X

inteligentny system oświetlenia przejść dla pieszych

- wykrywa pieszych, **zanim wejdą na pasy**,
- uruchamia **odpowiednie** oświetlenie i sygnalizację,
- zwiększa widoczność **bez oślepiania** kierowcy,
- **oszczędza energię i zmniejsza zanieczyszczenie światłem.**

IP66 **IK**10/**IK**09

Skonfiguruj system dla Twojej gminy

Zobacz dostępne warianty elementów bazowych

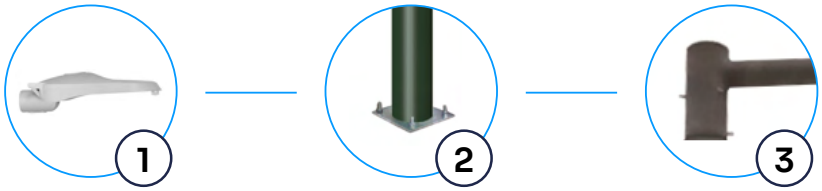

Oprawa LED	Słup	Wysiegnik
Cordoba LED 3.0 MINI	Słup fundamentowy	Brak (montaż do słupa)
Cordoba LED 3.0 S	Słup gruntowy	Wysięgnik jednostronny 0,5-1,5 m
Cordoba LED 3.0 M		

Oprawy LED - dostępne warianty

Dostępne oprawy

Cordoba LED 3.0 MINI

P [W]	lm	lm/W	Ra	KG
23-56	3450 - 8850	133-170	>70	4

Cordoba LED 3.0 S

P [W]	lm	lm/W	Ra	KG
26-71	3050 - 11550	112-173	>70	4

Cordoba LED 3.0 M

P [W]	lm	lm/W	Ra	KG
81-149	10500 - 24100	115-174	>70	7,5

Wymiary

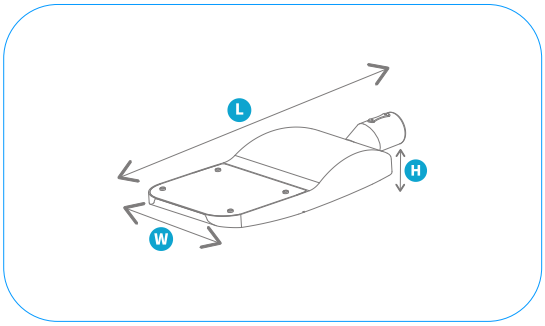

	H	W	L
Cordoba 3.0 MINI	125	255	535
Cordoba 3.0 S	125	248	476
Cordoba 3.0 M	115	290	630

Atuty opraw

- Łatwy montaż i demontaż
- Wysoka odporność mechaniczna
- Wysoka efektywność
- Do 10 lat gwarancji
- Markowe komponenty
- Solidna obudowa
- Wysoka szczelność

Rozsyły

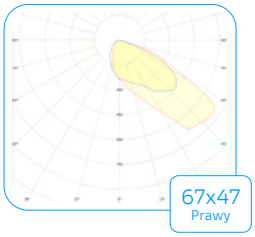

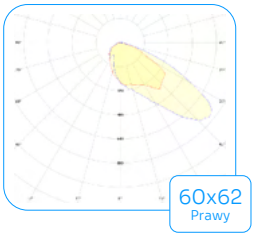

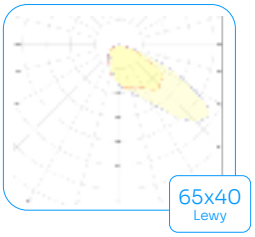

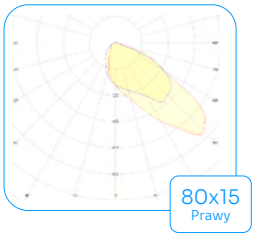

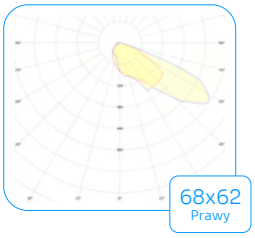

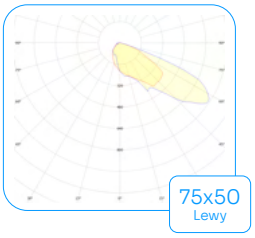

Słup kompozytowy & wysięgnik

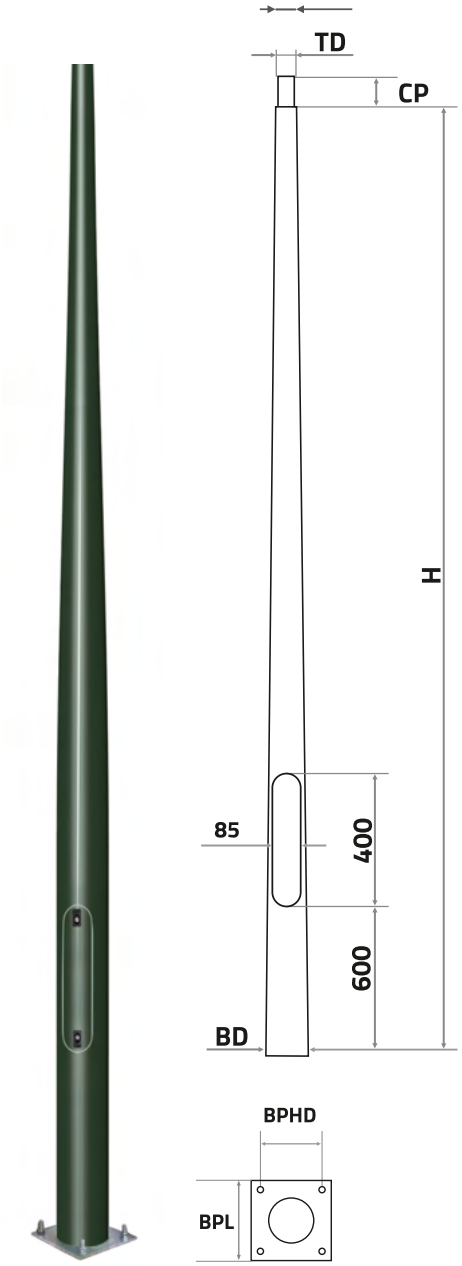

Warianty

Fundamentowy

Gruntowy

Kolorystyka

RAL 7032

RAL 7047

RAL 7035

RAL 7042

RAL 7016

RAL 9005

RAL 7024

RAL

Atuty słupów

Brak przewodnictwa elektrycznego

Przyjazne środowisku

Wysoka odporność mechaniczna

Łatwy montaż i demontaż

Niska waga

Trudnopalne

Wymiary

Wysięgnik WJ1/60/5/500

BL (mm)	ID (mm)	BU (mm)	Waga (kg)
500	60	200	1,8

Wysięgnik WJ1/60/5/1500

BL (mm)	ID (mm)	BU (mm)	Waga (kg)
1500	60	293	3,4

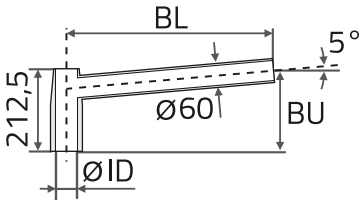

jednostronny kąt nachylenia 0° - 20°

,

Słup kompozytowy - dostępne warianty

• Słup fundamentowy SKPF-SCO-EN

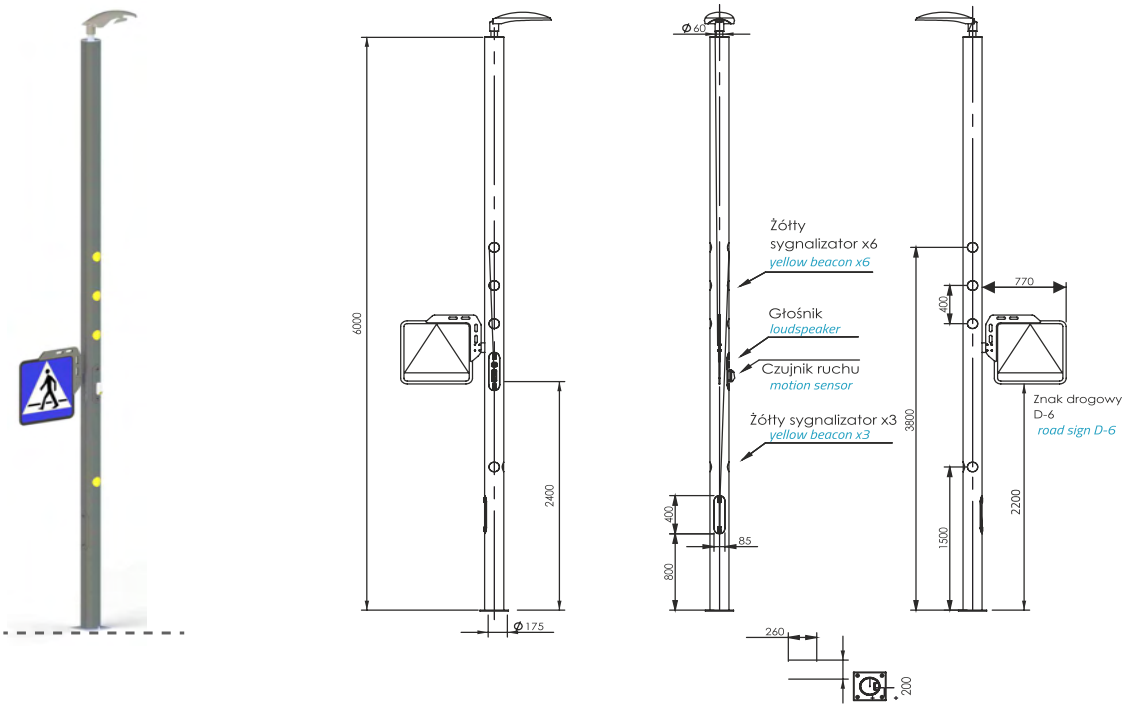

H (m)	6,0
BD (mm)	175
SD (mm)	175
TD (mm)	60
CP (mm)	130
WD (mm)	85
BPHD (mm)	200
BPL (mm)	275
W (kg)	71,5

• Słup gruntowy SKPW-SCO-EN

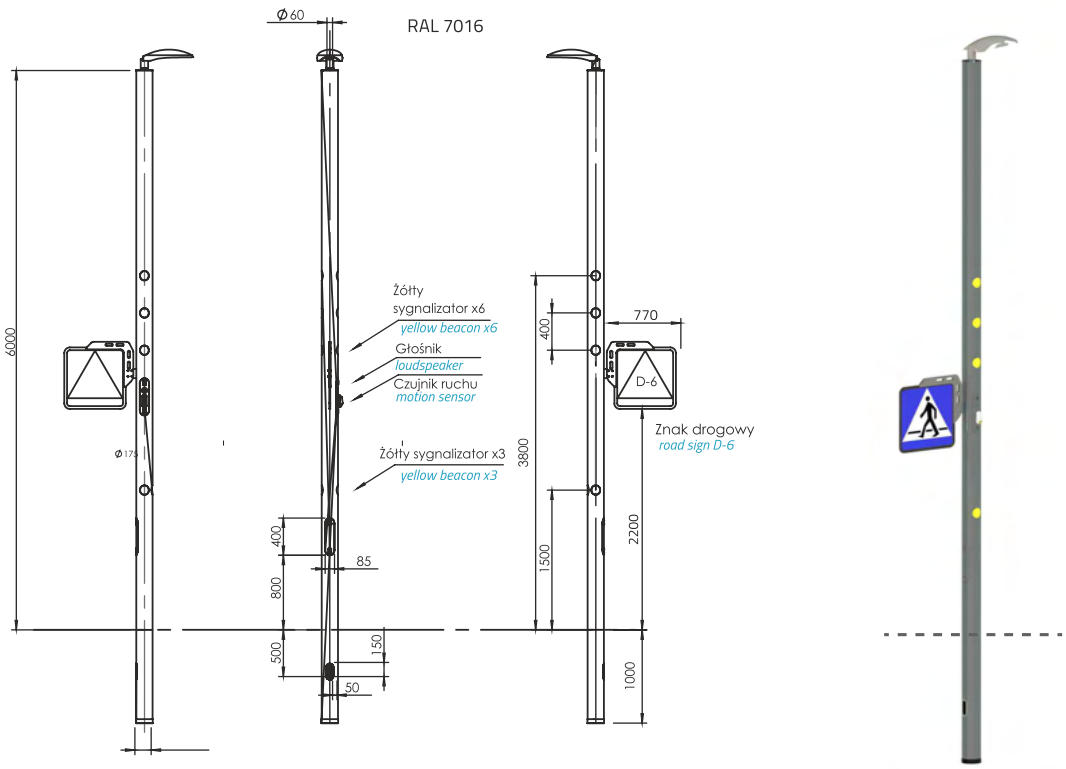

H (m)	6,0
GH (mm)	1,0
BD (mm)	175
SD (mm)	175
TD (mm)	60
CP (mm)	130
WD (mm)	85
W (kg)	66

Pozostałe elementy systemu inteligentnych przejść

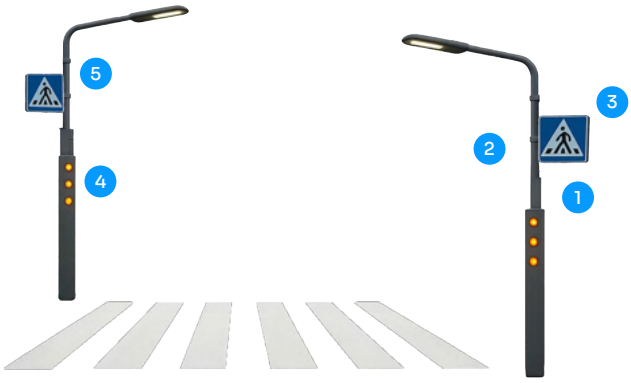

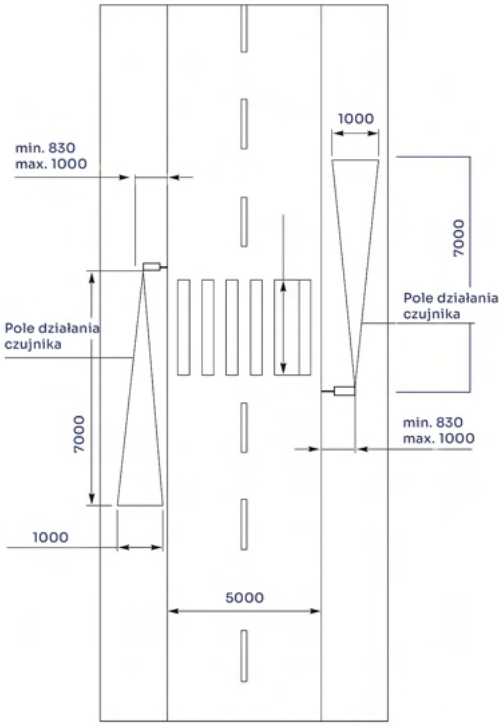

1. Głośnik
2. Czujnik ruchu
3. Podświetlony znak D-6
4. Ostrzegawcze sygnały świetlne
5. Komunikacja radiowa między słupami

Element	Opis funkcji i parametrów
Podświetlany znak drogowy	Znak D-6 lub T-27 z translucentną folią odblaskową. Opcja podświetlenia LED w ramie znaku. Zwiększona widoczność w nocy i trudnych warunkach.
Żółte światła ostrzegawcze	Pulsacyjne światła LED w słupie lub nawierzchni jezdni. Sygnalizują obecność pieszego kierowcy. Aktywacja automatyczna po wykryciu ruchu.
Czujniki ruchu (dualny system detekcji)	Dualny system: mikrofalowy i podczerwieni. Detekcja pieszych zbliżających się do przejścia. Możliwość rozszerzenia o kamery z analizą obrazu.
System dźwiękowy	Bezprzewodowa synchronizacja między słupami. Przesył danych diagnostycznych. Brak konieczności kablowego połączenia.
System komunikacji radiowej	Bezprzewodowa synchronizacja między słupami. Przesył danych diagnostycznych. Brak konieczności kablowego połączenia.
System podtrzymania zasilania	Awaryjne zasilanie czujników i sygnalizacji. Działa przy braku zasilania sieciowego. Opcja zasilania solarnego.
Platforma zarządzania (Smart City)	Zdalny monitoring i zbieranie danych o ruchu. Liczba aktywacji, zużycie energii. Integracja z ITS i platformami miejskimi.